ՀԱՅԱՍՏԱՆԻ ՀԱՆՐԱՊԵՏՈՒԹՅՈՒՆ

«ԱՄԷԼԻ» ՍՊԸ

ՊԱՏՎԻՐԱՏՈՒ՝ ԹԱԼԻՆԻ ՀԱՄԱՅՆՔԱՊԵՏԱՐԱՆ

ԱՇԽԱՏԱՆՔԱՅԻՆ ՆԱԽԱԳԻԾ

ԳԻՐՔ 1

ԱՇԽԱՏԱՆՔԱՅԻՆ ԳԾԱԳՐԵՐ

ՀՀ, Արագածոտնի մարզի Թալին համայնքի Դավթաշեն բնակավայրում հանգստի գոտու կառուցման աշխատանքներ

ԵՐԵՎԱՆ 2026

Օբյեկտ՝ «ՀՀ, Արագածոտնի մարզի Թալին համայնքի Դավթաշեն բնակավայրում հանգստի գոտու կառուցման աշխատանքներ»

Ա Շ Խ Ա Տ Ա Ն Ք Ա Յ Ի Ն Ն Ա Խ Ա Գ Ի Ծ
ԳԻՐՔ 1
ԱՇԽԱՏԱՆՔԱՅԻՆ ԳԾԱԳՐԵՐ

«ԱՄԷԼԻ» ՍՊԸ ՏՆՕՐԵՆ՝ Ա. Դավթյան

ՃԱՐՏԱՐԱՊԵՏ՝ Ա.Շահնազարյան

ԲԱՑԱՏՐԱԳԻՐ

Նախագծով կատարվել է «ՀՀ, Արագածոտնի մարզի Թալին համայնքի Դավթաշեն բնակավայրում հանգստի գոտու կառուցման աշխատանքներ» աշխատանքային նախագիծը: Նախագիծը համապատասխանում է տվյալ ժամանակահատվածում ՀՀ-ում գործող նորմերին և ստանդարտներին:

Նախագիծը բաղկացած է 3 մասից`

- Ճարտարապետաշինարարական մաս
- Էլեկտրամոնտաժ
- Ոռոգում

Նախագծով նախատեսվում է իրականացնել հետևյալ հիմնական աշխատանքները.

Քանդման և ապամոնտաժման աշխատանքներ

Իրականացնել գրունտի մշակման և տարածքի հարթեցման աշխատանքներ:

Կառուցողական աշխատանքներ

Տեղադրել նոր բետոնե եզրաքարեր 200x80մմ և 150x300մմ չափսերով:Տեղադրել նոր բասկետբոլի վահան և ֆուտբոլի դարպաս: Տեղադրել նոր մետաղական ցանկապատ h=2մ բարձրությամբ:Տեղադրել նոր նստարաններ, աղբամաններ, մարզասարք և խաղասարքեր:Իրականացնել ավազի և խարամի լիցք, անցուղիներում և դաշտում:

Նախատեսել արտաքին լուսավորության ցանց երկճյուղ ու միաճյուղ հենասյուներ 6մ բարձրությամբ ու դեկորատիվ հենասյուներով 4մ բարձրությամբ (LED լուսատուներով): Անցկացնել ներքին ոռոգման ցանց:

ՀԻՄՆԱԿԱՆ ԼՐԱԿԱԶՄԻ ԱՇԽԱՏԱՆՔԱՅԻՆ ԳԾԱԳՐԵՐԻ ՑԱՆԿ

Հ/Հ	ԱՇԽԱՏԱՆՔԻ ԱՆՎԱՆՈՒՄԸ	Թերթի համարը
	ՃԱՐՏԱՐԱՊԵՏԱՇԻՆԱՐԱՐԱԿԱՆ ՄԱՍ	
1	ԲԱՑԱՏՐԱԳԻՐ, ԱՆՎԱՆԱՑԱՆԿ, ՏԵԽՆԻԿԱԿԱՆ ՄԱՄՆԱԳԻՐ, ԺԱՄԱՆԱԿԱՑՈՒՅՑ	1
2	ՏԱՐԱԾՔԻ ԻՐԱՎԻՃԱԿԱՅԻՆ ՀԱՏԱԿԱԳԻԾ, Մ 1:2000	2
3	ՏԱՐԱԾՔԻ ԻՐԱՎԻՃԱԿԱՅԻՆ ՀԱՏԱԿԱԳԻԾ, Մ 1:1000	3
4	ԲԱՐԵԿԱՐԳՄԱՆ ԱՇԽԱՏԱՆՔՆԵՐԻ ՀԱՏԱԿԱԳԻԾ /ԾԱԾԿՈՒՅԹՆԵՐԻ ՄԱԿՆԱՆՇՄԱՄԲ/	4
5	ԲԱՐԵԿԱՐԳՄԱՆ ԱՇԽԱՏԱՆՔՆԵՐԻ ՀԱՏԱԿԱԳԻԾ /ՉԱՓԱԴՐՄԱՄԲ/	5
6	ԼԱՅՆԱԿԱՆ ԿՏՐՎԱԾՔՆԵՐ ԵԶՐԱՔԱՐԵՐԻ ՏԵՂԱԴՐՄԱՆ ԴԻՐՔԵՐՈՎ ԵՎ ՆԱԽԱՇԵՐՏԵՐՈՎ	6
7	ԲԱՍԿԵՏԲՈԼԻ ՎԱՀԱՆ ՆՅՈՒԹԱԾԱԽՍԻ ՄԱՄՆԱԳԻՐ	7
8	ՖՈՒՏԲՈԼԻ ԴԱՐՊԱՍ ՀԱՆԳՈՒՅՑ	8
9	ՄԵՏԱՂԱԿԱՆ ՑԱՆԿԱՊԱՏԻ ԴՐՎԱԳ H=2Մ, ՆՅՈՒԹԱԾԱԽՍԻ ՄԱՄՆԱԳԻՐ	9
10	ԼՈՒՍԱՏՈՒՆԵՐԻ ՏԵՂԱԿԱՅՄԱՆ ՀԱՏԱԿԱԳԻԾ	10
11	ԼՈՒՍԱՎՈՐՈՒԹՅԱՆ ՀԵՆԱՍՅՈՒՆ H=4Մ, ՆՅՈՒԹԱԾԱԽՍԻ ՄԱՄՆԱԳԻՐ	11
12	ԼՈՒՍԱՎՈՐՈՒԹՅԱՆ ՀԵՆԱՍՅՈՒՆ/ԵՐԿՃՅՈՒՂ/	12
13	ՈՌՈԳՈՒՄ	13

1. Մասնակիցների «Աշխատանքային ռեսուրսներ» և «Տեխնիկական միջոցներ», «Մասնագիտական փորձառություն» որակավորման չափանիշներին ներկայացվող պահանջները

- «Աշխատանքային ռեսուրսներ» որակավորման չափանիշ - մասնակցի աշխատակազմում պետք է ընդգրկված լինեն առնվազն`

Հ/Հ	Անվանումը	/որակավորումը, ոլորտը/	Քանակը /մարդ/	Աշխատանքային փորձ
1	Աշխղեկ	բարձրագույն կրթությամբ ինժեներ-շինարար / քաղացիական և արդյունաբերական շինարարություն	1	3 տարի
2	Զոդող	ցանկացած	1	3 տարի
3	Ծեփագործ	ցանկացած	1	3 տարի
4	Հարդարման աշխատանքների մասնագետ (ներկարար)	ցանկացած	1	3 տարի
5	Սանտեխնիկ	ցանկացած	1	3 տարի
6	Էլեկտրիկ	ցանկացած	1	3 տարի
7	Բանվոր	ցանկացած	2	-

«Տեխնիկական միջոցներ» որակավորման չափանիշ – մասնակիցը պետք է ունենա հետևյալ տեխնիկական միջոցները.

Տեխնիկական միջոցի անվանումը	Տիպը	Պահանջվող քանակը
Ավտոինքնաթափ, բեռն. առնվազն 8տ	ցանկացած	1
Եռակցման ագրեգատ	ցանկացած	1
Հետահատ մուրճ	ցանկացած	2
Ձեռքի հարվածամուրճ	ցանկացած	2

2. Աշխատանքների կատարման համար պահանջվող լիցենզիան

աշխատանքների համար պահանջվում է հետևյալ լիցենզիայի տեսակները.

շինարարության իրականացում ըստ քաղաքաշինության հետևյալ ոլորտի`

-ԲՆԱԿԵԼԻ ՀԱՍԱՐԱԿԱԿԱՆ ԵՎ ԱՐՏԱԴՐԱԿԱՆ 2-րդ դաս

-ԷԼԵԿՏՐԱՄԱՏԱԿԱՐԱՐՈՒՄ/էլեկտրամատակարարման, էլեկտրալուսավորման ներքին և արտաքին ցանցեր, էլեկտրամատակարարման համակարգեր, ֆոտովոլտային և հողմաէներգետիկ կայաններ/-3-րդ կարգ

-ՋՐԱՄԱՏԱԿԱՐԱՐՈՒՄ ԵՎ ՋՐԱՀԵՌԱՑՈՒՄ/Ջրամատակարարման և ջրահեռացման ներքին և արտաքին ցանցեր,հիդրոմելորացիա/-3-րդ կարգ

3. ԺԱՄԿԵՏՆԵՐ

Կապալի օբյեկտի, դրա առանձին մասերի (կոնստրուկցիաներ և այլն) և օգտագործված նյութերի երաշխիքային

Հ/Հ	Նյութերի տեսակները	Երաշխիքային նվազագույն ժամկետ (տարի)
1	Մետաղ	30
2	Ապակի	5
3	Մետաղապլաստ	10
4	Հատակներ և դրանց առանձին նյութեր և շինվածքներ	10
5	Գաջ	20
6	Ցեմենտ	20
7	Ավազ	20
8	Երեսապատման սալեր	10
9	Պոլիպրոպիլենային խողովակ	30
10	Մալուխ	25

«ՀՀ, Արագածոտնի մարզի Թալին համայնքի Դավթաշեն բնակավայրում հանգստի գոտու կառուցման աշխատանքներ»

ՇԻՆԱՐԱՐԱԿԱՆ ԱՇԽԱՏԱՆՔՆԵՐԻ ԿԱՏԱՐՄԱՆ ԺԱՄԱՆԱԿԱՑՈՒՅՑ

ԱՇԽԱՏԱՆՔՆԵՐԻ ԱՆՎԱՆՈՒՄԸ	ՇԻՆԱՐԱՐԱԿԱՆ ԱՇԽԱՏԱՆՔՆԵՐԻ ԿԱՏԱՐՄԱՆ ԺԱՄԱՆԱԿԱՑՈՒՅՑԸ ԸՍՏ ԱՄԻՍՆԵՐԻ /ՄԵԿ ԲԱԺԱՆՈՒՄԸ՝ 30 ՕՐ/		
	1 /30 ՕՐ/	2 /30 ՕՐ/	3 /30 ՕՐ/
ՇԻՆ. ՄՈՆՏԱԺԱՅԻՆ ԱՇԽԱՏԱՆՔՆԵՐԻ ՆԱԽԱՊԱՏՐԱՍՏՄԱՆ ԱՇԽԱՏԱՆՔՆԵՐ	▬		
ՔԱՆԴՄԱՆ ԱՇԽԱՏԱՆՔՆԵՐ	▬		
ԿԱՌՈՒՑՄԱՆ ԱՇԽԱՏԱՆՔՆԵՐ	▬	▬	▬
ՀԱՅՏՆԱԲԵՐՎԱԾ ԹԵՐՈՒԹՅՈՒՆՆԵՐԻ ՎԵՐԱՑՄԱՆ, ՏԱՐԱԾՔԻ ՄԱՔՐՄԱՆ ԱՇԽԱՏԱՆՔՆԵՐ			▬
ԱՆՀՐԱԺԵՇՏ ՓԱՍՏԱԹՂԹԵՐԻ ՆԱԽԱՊԱՏՐԱՍՏՈՒՄ, ՇԱՀԱԳՈՐԾՄԱՆ ՀԱՆՁՆՈՒՄ			▬

ՆԱԽԱԳԾԱՅԻՆ ԸՆԿԵՐՈՒԹՅՈՒՆ՝

«ԱՄԵԼԻ» ՍՊԸ
"AMELI" LLC

ՆԱԽԱԳԾԻ ՀԱՍՑԵ՝

ՀՀ, Արագածոտնի մարզի Թալին համայնքի Դավթաշեն բնակավայրում հանգստի գոտու կառուցման աշխատանքներ

ՆԱԽԱԳԾԻ ԱՆՎԱՆՈՒՄԸ՝

ԲԱՑԱՏՐԱԳԻՐ, ԱՆՎԱՆԱՑԱՆԿ, ՏԵԽՆԻԿԱԿԱՆ ՄԱՄՆԱԳԻՐ, ԺԱՄԱՆԱԿԱՑՈՒՅՑ

ԹԵՐԹ՝	ԹԵՐԹԵՐ՝	ՄԱՍՇՏԱԲ՝
1	13	1:100
ՏՆՕՐԵՆ՝	Ա.ԴԱՎԹՅԱՆ	
ՆԱԽԱԳԾՈՂ՝	Ա. ԹԱԴԵՎՈՍՅԱՆ	
ՍՏՈՒԳԵՑ՝	Ա.ԴԱՎԹՅԱՆ	

ՏԱՐԱԾՔԻ ԻՐԱՎԻՃԱԿԱՅԻՆ ՀԱՏԱԿԱԳԻԾ, Մ 1:2000

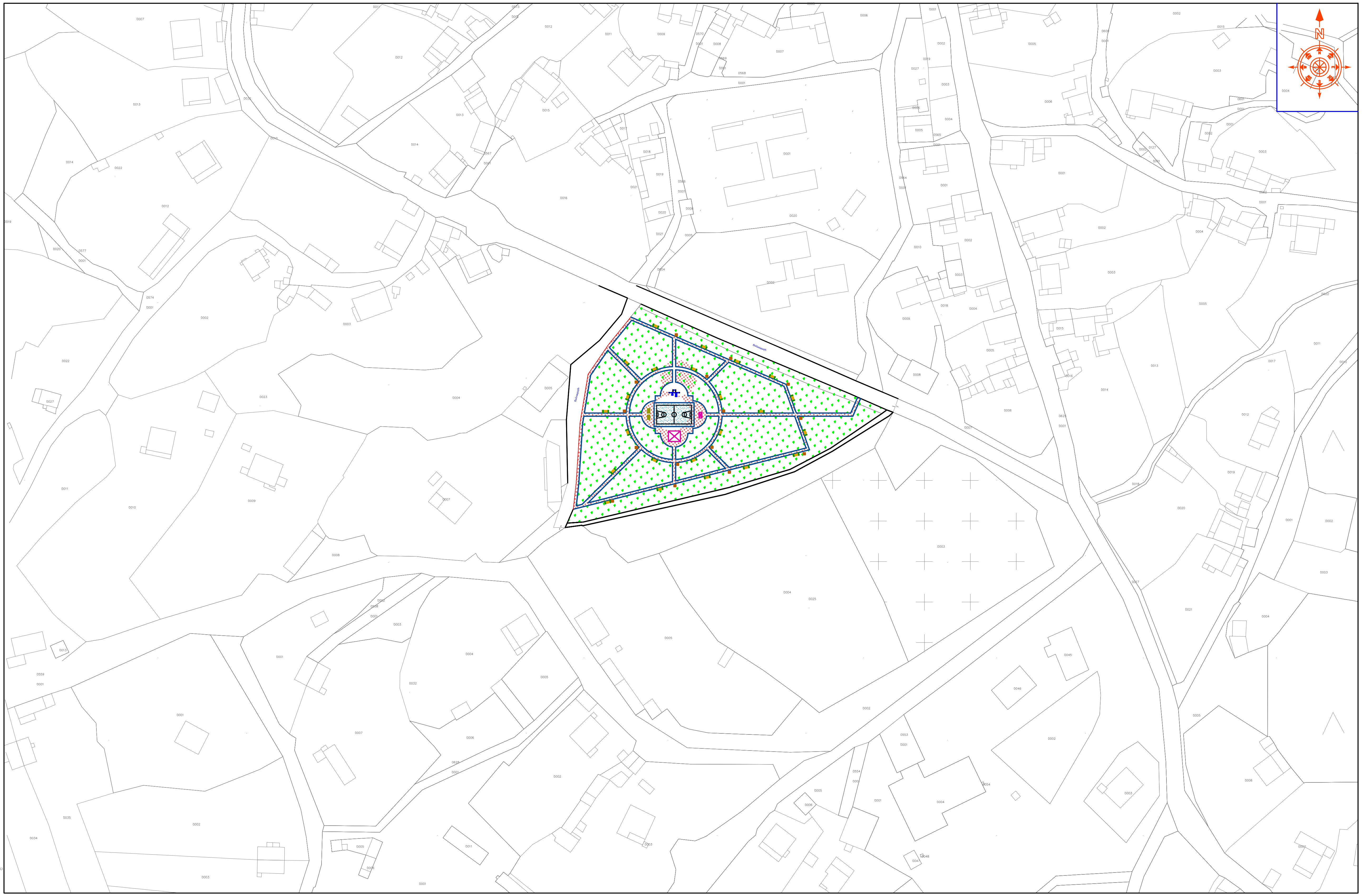

ՊԱՅՄԱՆԱԿԱՆ ՆՇԱՆՆԵՐ:

ՆԱԽԱԳԾԱՅԻՆ ԸՆԿԵՐՈՒԹՅՈՒՆ՝

«ԱՄԵԼԻ» ՍՊԸ
"AMELI" LLC

ՆԱԽԱԳԾԻ ՀԱՍՑԵ՝

ՀՀ, Արագածոտնի մարզի
Թալին համայնքի Դավթաշեն
բնակավայրում հանգստի
գոտու կառուցման աշխատանքներ

ՆԱԽԱԳԾԻ ԱՆՎԱՆՈՒՄԸ՝

ՏԱՐԱԾՔԻ ԻՐԱՎԻՃԱԿԱՅԻՆ
ՀԱՏԱԿԱԳԻԾ 1:2000

ԹԵՐԹ՝	ԹԵՐԹԵՐ՝	ՄԱՍՇՏԱԲ՝
2	13	1:100

ՏՆՕՐԵՆ՝	Ա.ԴԱՎԹՅԱՆ	
ՆԱԽԱԳԾՈՂ՝	Ա. ԹԱԴԵՎՈՍՅԱՆ	
ՍՏՈՒԳԵՑ՝	Ա.ԴԱՎԹՅԱՆ	

ՏԱՐԱԾՔԻ ԻՐԱՎԻՃԱԿԱՅԻՆ ՀԱՏԱԿԱԳԻԾ, Մ 1:1000

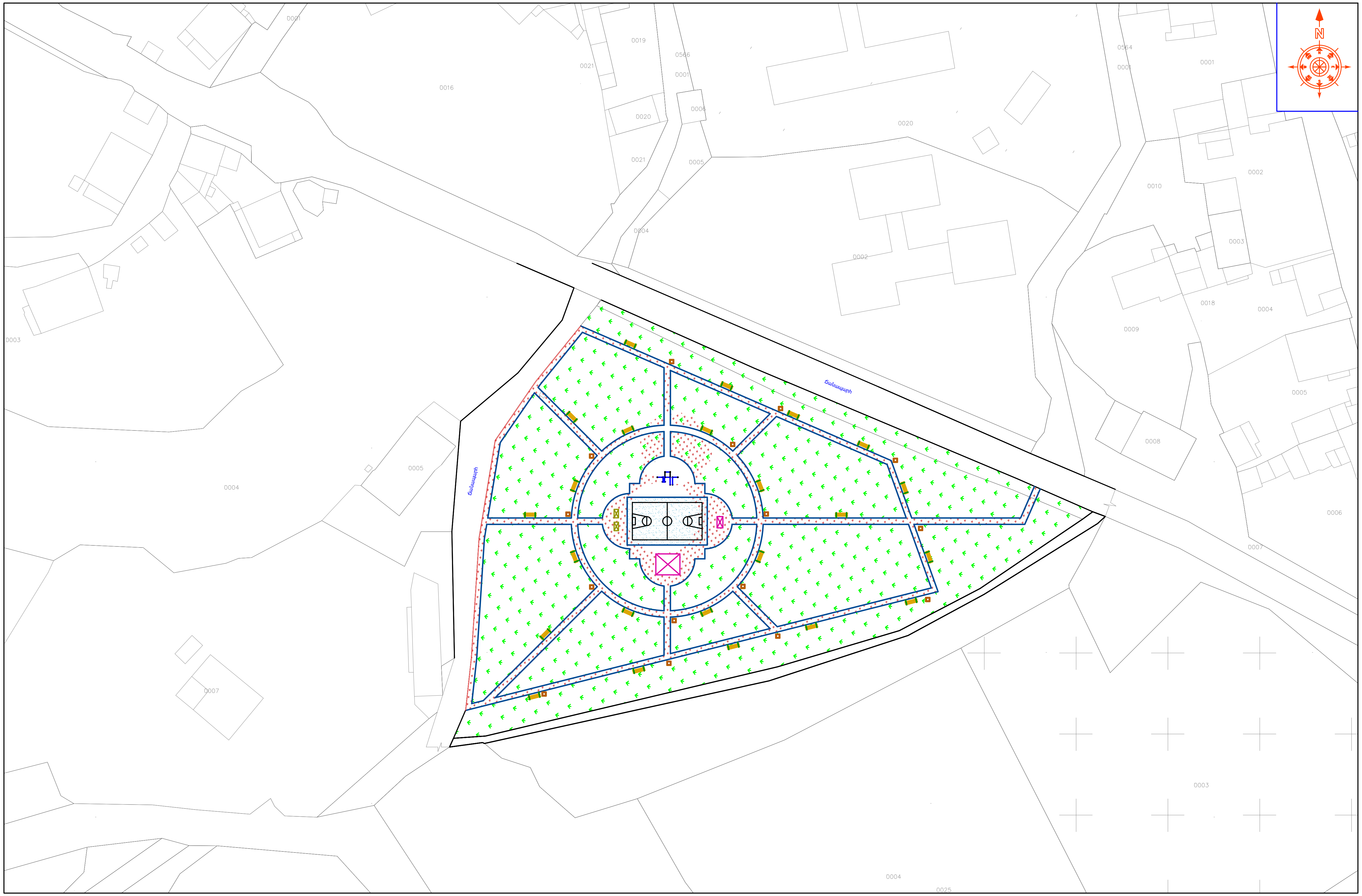

ՊԱՅՄԱՆԱԿԱՆ ՆՇԱՆՆԵՐ:

ՆԱԽԱԳԾԱՅԻՆ ԸՆԿԵՐՈՒԹՅՈՒՆ՝

«ԱՄԵԼԻ» ՍՊԸ
"AMELI" LLC

ՆԱԽԱԳԾԻ ՀԱՍՑԵ՝

ՀՀ, Արագածոտնի մարզի
Թալին համայնքի Դավթաշեն
բնակավայրում հանգստի
գոտու կառուցման աշխատանքներ

ՆԱԽԱԳԾԻ ԱՆՎԱՆՈՒՄԸ՝

ՏԱՐԱԾՔԻ ԻՐԱՎԻՃԱԿԱՅԻՆ
ՀԱՏԱԿԱԳԻԾ 1:1000

ԹԵՐԹ՝	ԹԵՐԹԵՐ՝	ՄԱՍՇՏԱԲ՝
3	13	1:100

ՏՆՕՐԵՆ՝	Ա.ԴԱՎԹՅԱՆ	[signature]
ՆԱԽԱԳԾՈՂ՝	Ա. ԹԱԴԵՎՈՍՅԱՆ	[signature]
ՍՏՈՒԳԵՑ՝	Ա.ԴԱՎԹՅԱՆ	[signature]

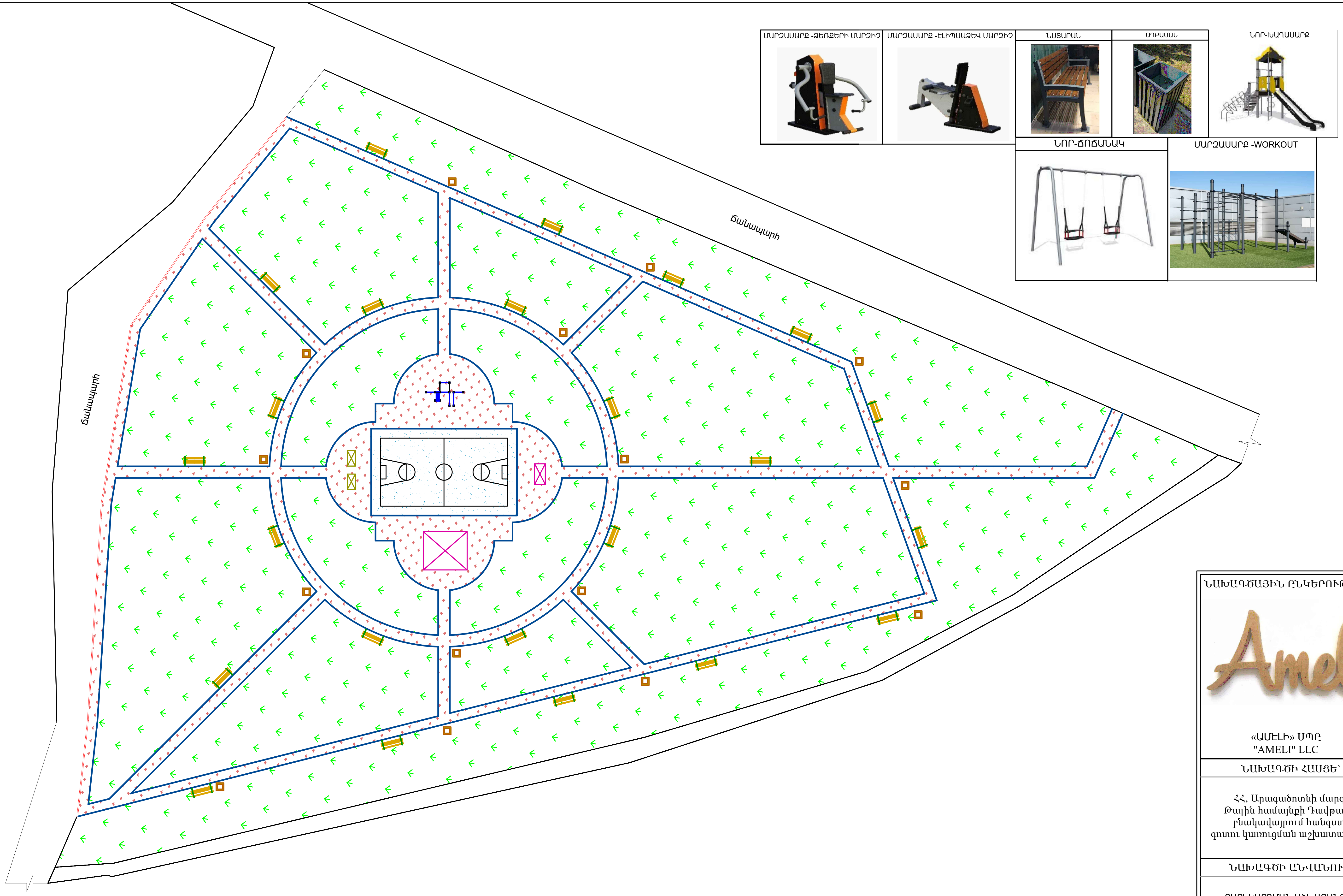

ՊԱՅՄԱՆԱԿԱՆ ՆՇԱՆՆԵՐ:

- Նոր բետոնե եզրաքար 150*300մմ
- Նոր բետոնե եզրաքար 200*80մմ
- Նստարանների տեղադրում
- Աղբամանների տեղադրում
- Նոր մանկական խաղասարքեր
- Նոր մարզասարքեր
- Կապույտ ավազի շերտ
- Կարմիր խարամի շերտ
- Բուսական հատված

ՆԱԽԱԳԾԱՅԻՆ ԸՆԿԵՐՈՒԹՅՈՒՆ՝

«ԱՄԵԼԻ» ՍՊԸ
"AMELI" LLC

ՆԱԽԱԳԾԻ ՀԱՍՑԵ՝

ՀՀ, Արագածոտնի մարզի Թալին համայնքի Դավթաշեն բնակավայրում հանգստի գոտու կառուցման աշխատանքներ

ՆԱԽԱԳԾԻ ԱՆՎԱՆՈՒՄԸ՝

ԲԱՐԵԿԱՐԳՄԱՆ ԱՇԽԱՏԱՆՔՆԵՐԻ ՀԱՏԱԿԱԳԻԾ
/ԾԱԾԿՈՒՅԹՆԵՐԻ ՄԱԿՆԱՇՄԱՄԲ/

ԹԵՐԹ՝	ԹԵՐԹԵՐ՝	ՄԱՍՇՏԱԲ՝
4	13	1:100
ՏՆՕՐԵՆ՝	Ա.ԴԱՎԹՅԱՆ	
ՆԱԽԱԳԾՈՂ՝	Ա. ԹԱԴԵՎՈՍՅԱՆ	
ՍՏՈՒԳԵՑ՝	Ա.ԴԱՎԹՅԱՆ	

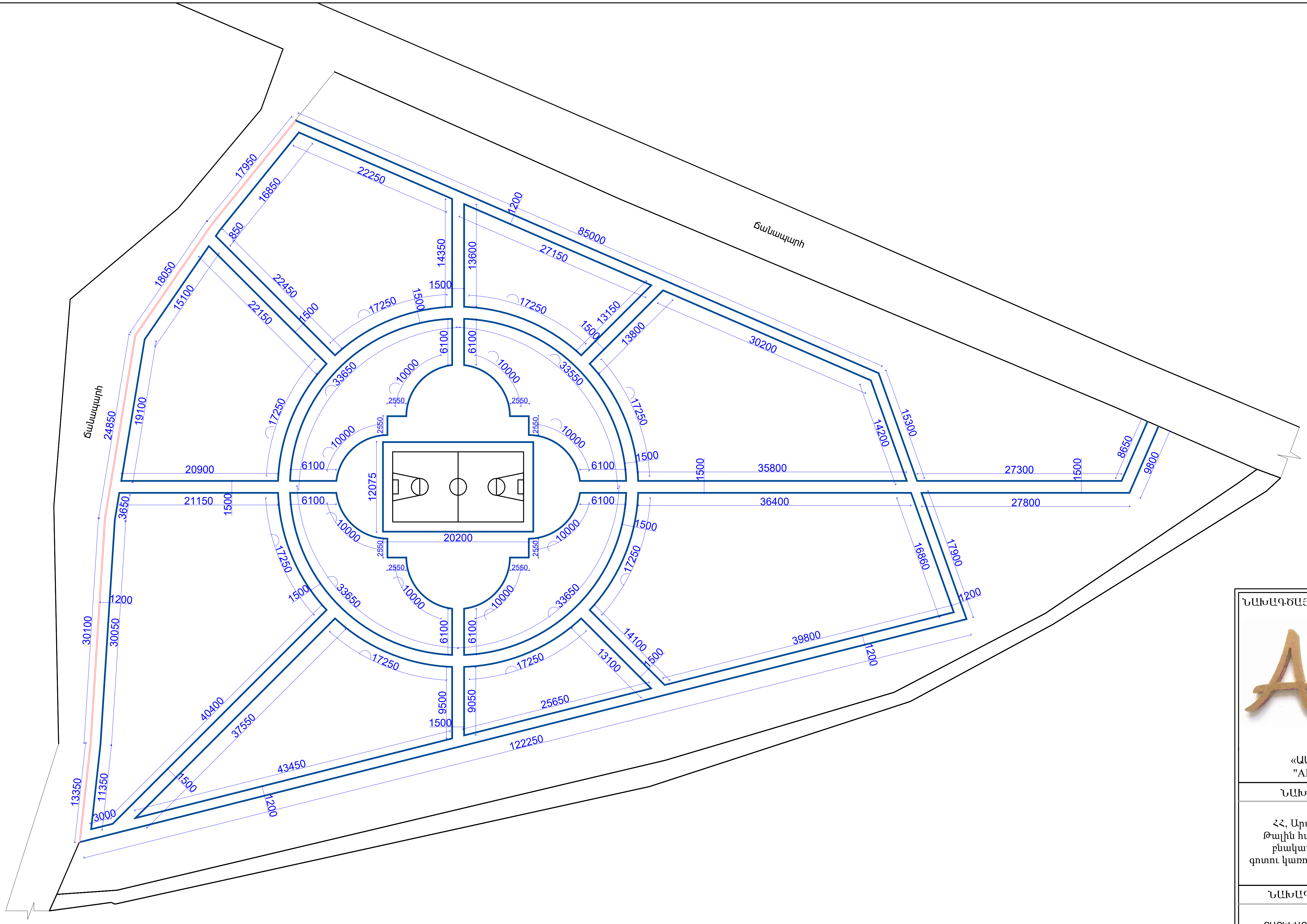

ՊԱՅՄԱՆԱԿԱՆ ՆՇԱՆՆԵՐ:

ՆԱԽԱԳԾԱՅԻՆ ԸՆԿԵՐՈՒԹՅՈՒՆ՝

«ԱՄԵԼԻ» ՍՊԸ
"AMELI" LLC

ՆԱԽԱԳԾԻ ՀԱՍՑԵ՝

ՀՀ, Արագածոտնի մարզի
Թալին համայնքի Դավթաշեն
բնակավայրում հանգստի
գոտու կառուցման աշխատանքներ

ՆԱԽԱԳԾԻ ԱՆՎԱՆՈՒՄԸ՝

ԲԱՐԵԿԱՐԳՄԱՆ ԱՇԽԱՏԱՆՔՆԵՐԻ
ՀԱՏԱԿԱԳԻԾ
/ՉԱՓԱԳՐՈՒԹՅՈՒՆ/

ԹԵՐԹ՝	ԹԵՐԹԵՐ՝	ՄԱՍՇՏԱԲ՝
5	13	1:100

ՏՆՕՐԵՆ՝	Ա.ԴԱՎԹՅԱՆ	[signature]
ՆԱԽԱԳԾՈՂ՝	Ա. ԹԱԴԵՎՈՍՅԱՆ	[signature]
ՍՏՈՒԳԵՑ՝	Ա.ԴԱՎԹՅԱՆ	[signature]

ԱՍՖԱԼՏԲԵՏՈՆՅԱ ՄԱՅԹ ԵՎ ՃԱՆԱՊԱՐՀ
ԼԱՅՆԱԿԱՆ ԿՏՐՎԱԾՔ

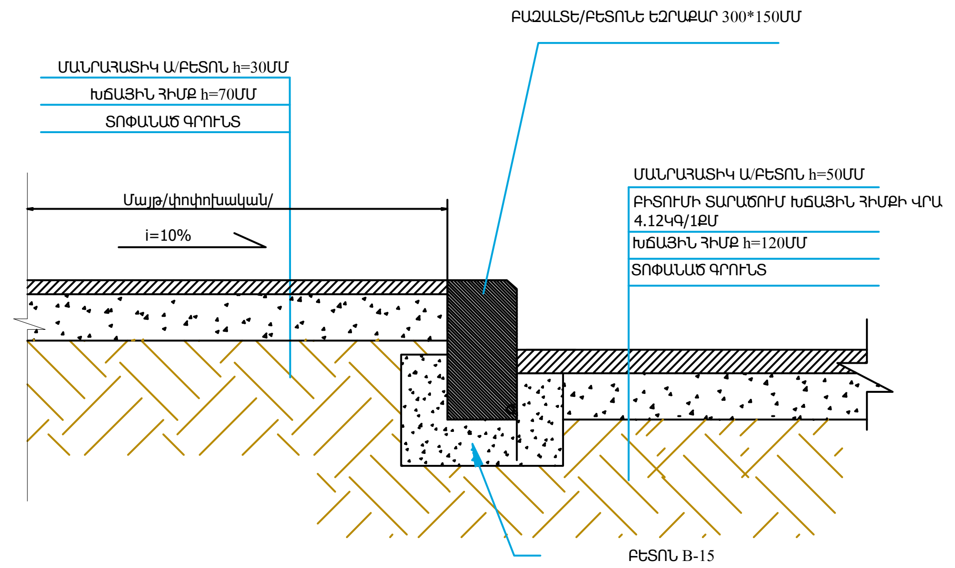

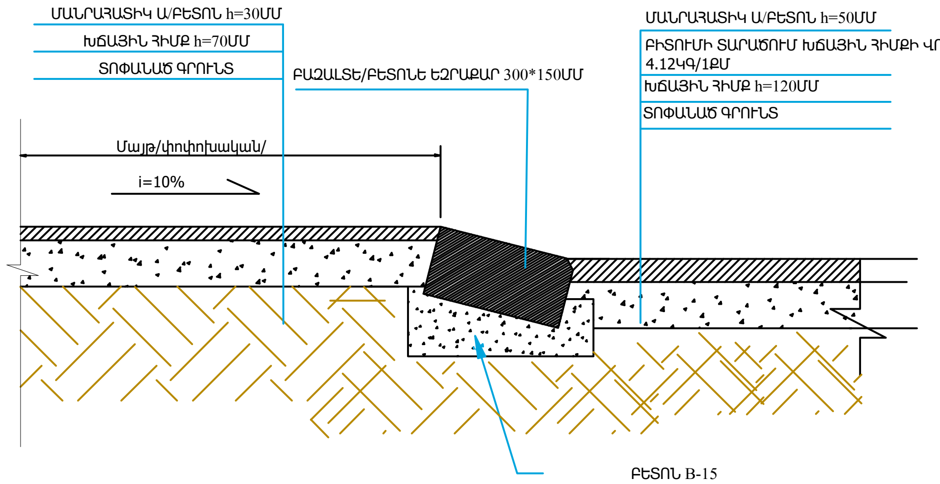

ԾԱՆՈԹՈՒԹՅՈՒՆ
1.Եռակցումը կատարել Э-46 (ГОСТ 9467-75) մակնիշի էլեկտրոդներով
2.Բոլոր չափերը տրված են մմ-ով

ԲԵՏՈՆԵ 30x15 ԵԶՐԱՔԱՐԵՐԻ ՏԵՂԱԴՐՄԱՆ ՍԽԵՄԱ B15 ԴԱՍԻ ԲԵՏՈՆԵ ՀԻՄՔԻ ՎՐԱ
ՀԱՆԳՈՒՅՑ «Ա»

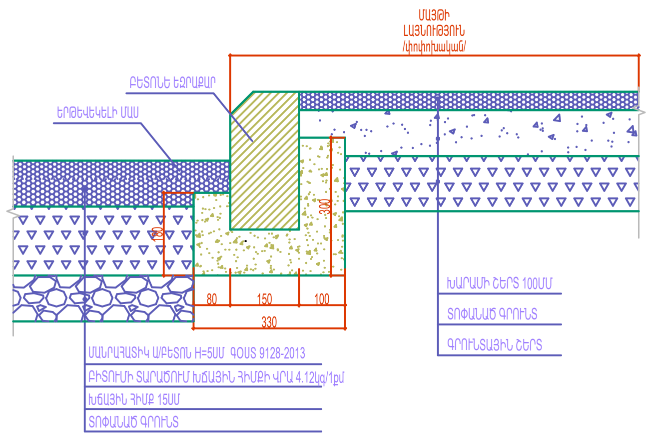

ՍԻՋԱՄԱՐԳԵՐԻ ԵՎ ԵԶՐԱՔԱՐԵՐԻ ՄԻԱՑՄԱՆ ՀԱՆԳՈՒՅՑ

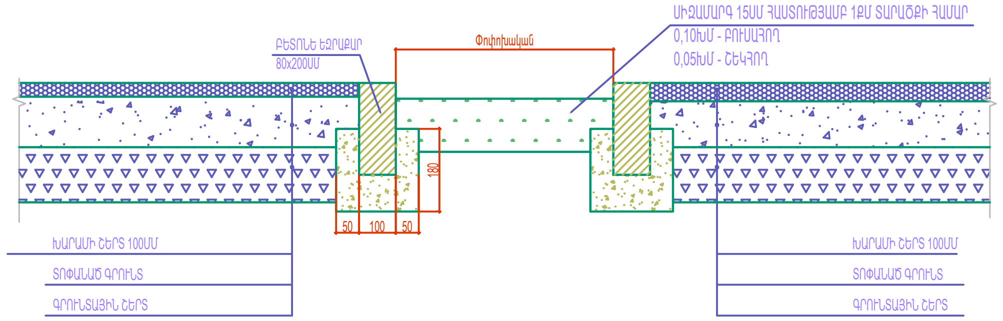

ԾԱՆՈԹՈՒԹՅՈՒՆ

1. *Բետոնե եզրաքարերի տեղադրումն իրականացնել համաձայն հետևյալ նորմատիվային փաստաթղթերի՝*
- Բետոնե եզրաքար 150x300մմ և 80x200մմ չափերի - ГОСТ 32018-2012 "Изделия строительно-дорожные из природного камня" .
- Բետոն B15 դասի - ГОСТ 26633-2015 "Бетоны тяжелые и мелкозернистые, технические условия" .
- Խճի նախաշերտ 50մմ հաստ. և 70մմ հաստ. - СНИП 3.06.03-85 "Автомобильные дороги" -կետ 7.4 "Устройство щебеночных оснований и покрытий методом закладки".
- Ըստ ГОСТ 25100-2011 "Грунты, классификация" որպես հիմնատակ ընդունվել են ոչ աղակալած, չուռչող և ոչ նստվածքային գրունտներ: Գրունտային ջրերը բացակայում են : Հողային աշխատանքներն իրականացնելիս ըստ անհրաժեշտության կձեռնարկվեն լրացուցիչ միջոցառումներ:

2. *Ա/բ ծածկույթն իրականացնել համաձայն հետևյալ նորմատիվային փաստաթղթերի՝*
- Տաք մանրահատիկ ա/բ 5սմ հաստ. - ըստ ГОСТ 9128-2013 "Смеси асфальтбетонные, полимерасфальтбетонные, асфальтбетон, полимерасфальтбетон для автомобильных дорог и аэродромов, технические условия" մանրահատիկ ա/բ մակնիշը՝ II, խիտ B տիպի:
- Խճային հիմք բիտումի տարածումով 4.12տ/1000քմ - իրականացնել համաձայն ՀՀՇՆ IV 11.05.02-99 «Ավտոմոբիլային ճանապարհներ» կետեր 14.52-14.62:
- Ըստ ГОСТ 25100-2011 "Грунты, классификация" որպես հիմնատակ ընդունվել են ոչ աղակալած, չուռչող և ոչ նստվածքային գրունտներ: Գրունտային ջրերը բացակայում են : Հողային աշխատանքներն իրականացնելիս ըստ անհրաժեշտության կձեռնարկվեն լրացուցիչ միջոցառումներ:

ՆԱԽԱԳԾԱՅԻՆ ԸՆԿԵՐՈՒԹՅՈՒՆ՝		
«ԱՄԵԼԻ» ՍՊԸ "AMELI" LLC		
ՆԱԽԱԳԾԻ ՀԱՍՑԵ՝		
ՀՀ, Արագածոտնի մարզի Թալին համայնքի Դավթաշեն բնակավայրում հանգստի գոտու կառուցման աշխատանքներ		
ՆԱԽԱԳԾԻ ԱՆՎԱՆՈՒՄԸ՝		
ԼԱՅՆԱԿԱՆ ԿՏՐՎԱԾՔՆԵՐ ԵԶՐԱՔԱՐԵՐԻ ՏԵՂԱԴՐՄԱՆ ԴԻՐՔԵՐՈՎ ԵՎ ՆԱԽԱՇԵՐՏԵՐՈՎ		
ԹԵՐԹ՝	ԹԵՐԹԵՐ՝	ՄԱՍՇՏԱԲ՝
6	13	1:100
ՏՆՕՐԵՆ՝	Ա.ԴԱՎԹՅԱՆ	
ՆԱԽԱԳԾՈՂ՝	Ա. ԹԱԴԵՎՈՍՅԱՆ	
ՍՏՈՒԳԵՑ՝	Ա.ԴԱՎԹՅԱՆ	

ՏԵՍՔ ԴԻՄԱՑԻՑ

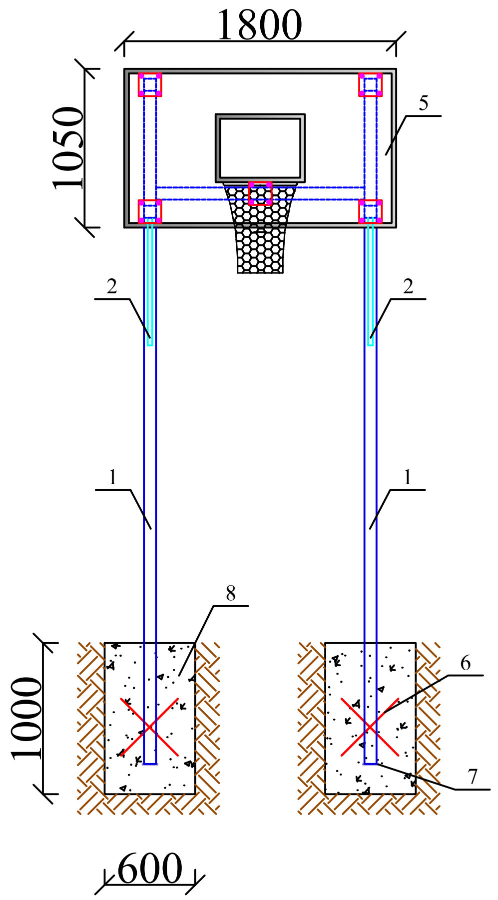

ՏԵՍՔ ԿՈՂՔԻՑ

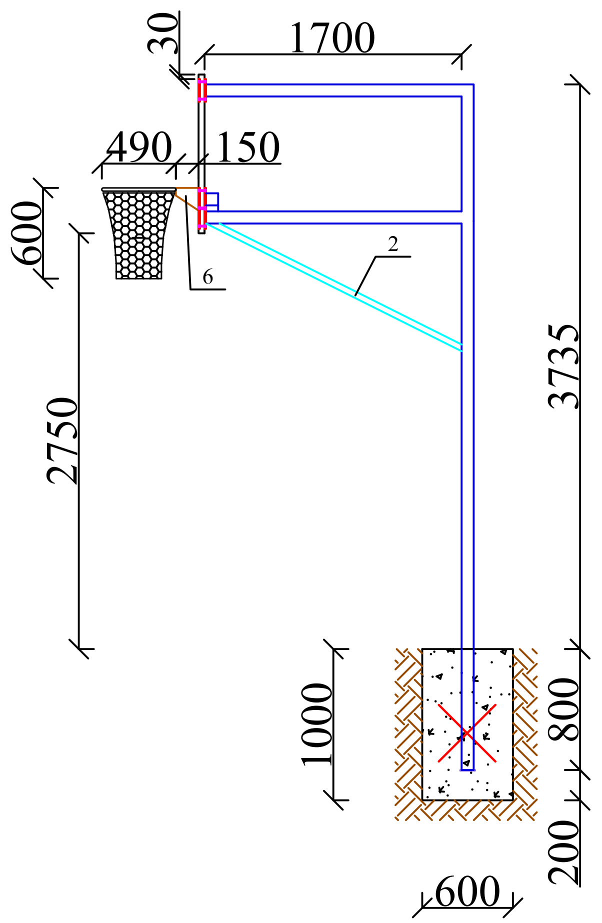

ՏԵՍՔ ԴԻՄԱՑԻՑ

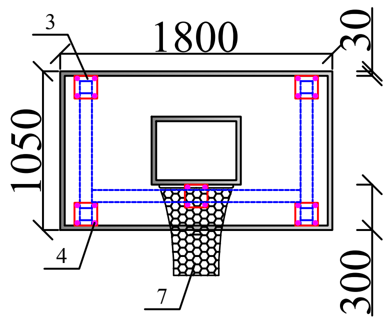

ՏԵՍՔ ՎԵՐԵՎԻՑ

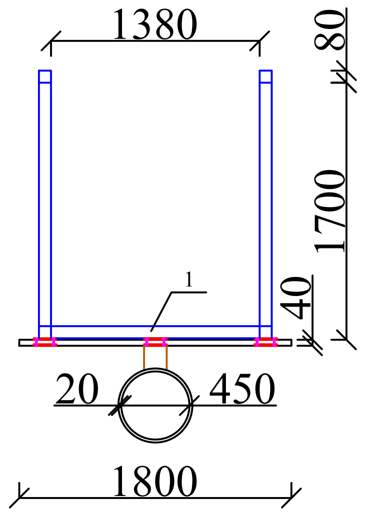

ԲԱՍԿԵՏԲՈԼԻ ՎԱՀԱՆԻ ՆՅՈՒԹԱԾԱԽՍԻ ՄԱՍՆԱԳԻՐ ՄԵԿ ԷԼԵՄԵՆՏԻ ՀԱՄԱՐ

ԴԻՐՔ	ՆՇԱՆԱԿՈՒՄԸ	ԱՆՎԱՆՈՒՄԸ	ՔԱՆ., ՀԱՏ	1 ԳՄ-Ի ՔԱՇԸ, ԿԳ.	ԸՆԴ. ՔԱՇԸ, ԿԳ.
1	ГОСТ Р 54157-2010	□80x80x5 մմ - L=17400մմ+ /5% թափոն/	-	11.7	213.76
2	ГОСТ 8645-68	□40x30x2.5 մմ - L=3800մմ+ /5% թափոն/	-	2.54	10.14
3	ГОСТ 103-2006	-10x150x150 մմ+ /5% թափոն/	5	1.86 կգ հատը	9.3
4	Հեղույս,մանեկ,տափօղակ Փ12 - 20 հատ				
5	Պլաստմասե վահան Բասկտետբոլի զամբյուղ/օղազոտու և ցանցի հետ միասին/ - 1 հատ				
6	ГОСТ 5781-82	Փ12AIII - L= 600ՄՄ+/5% թափոն/	4	0.888 կգ 1գմ	2.24
7	ГОСТ 103-2006	-5x100 մմ - L=100մմ+ /5% թափոն/	2	0.4 կգ հատը	0.84
8	Բետոն B20 դասի - 0.72 $մ^3$				
	Ընդամենը, կգ մետաղ				236.28

ԾԱՆՈԹՈՒԹՅՈՒՆ

1.Եռակցումը կատարել Э-46 (ГОСТ 9467-75) մակնիշի էլեկտրոդներով

2.Բոլոր չափերը տրված են մմ-ով

ՆԱԽԱԳԾԱՅԻՆ ԸՆԿԵՐՈՒԹՅՈՒՆ՝		
«ԱՄԵԼԻ» ՍՊԸ "AMELI" LLC		
ՆԱԽԱԳԾԻ ՀԱՍՑԵ՝		
ՀՀ, Արագածոտնի մարզի Թալին համայնքի Դավթաշեն բնակավայրում հանգստի գոտու կառուցման աշխատանքներ		
ՆԱԽԱԳԾԻ ԱՆՎԱՆՈՒՄԸ՝		
ԲԱՍԿԵՏԲՈԼԻ ՎԱՀԱՆ ՆՅՈՒԹԱԾԱԽՍԻ ՄԱՍՆԱԳԻՐ		
ԹԵՐԹ՝	ԹԵՐԹԵՐ՝	ՄԱՍՇՏԱԲ՝
7	13	1:250
ՏՆՕՐԵՆ՝	Ա.ԴԱՎԹՅԱՆ	
ՆԱԽԱԳԾՈՂ՝	Ա. ԹԱԴԵՎՈՍՅԱՆ	
ՍՏՈՒԳԵՑ՝	Ա.ԴԱՎԹՅԱՆ	

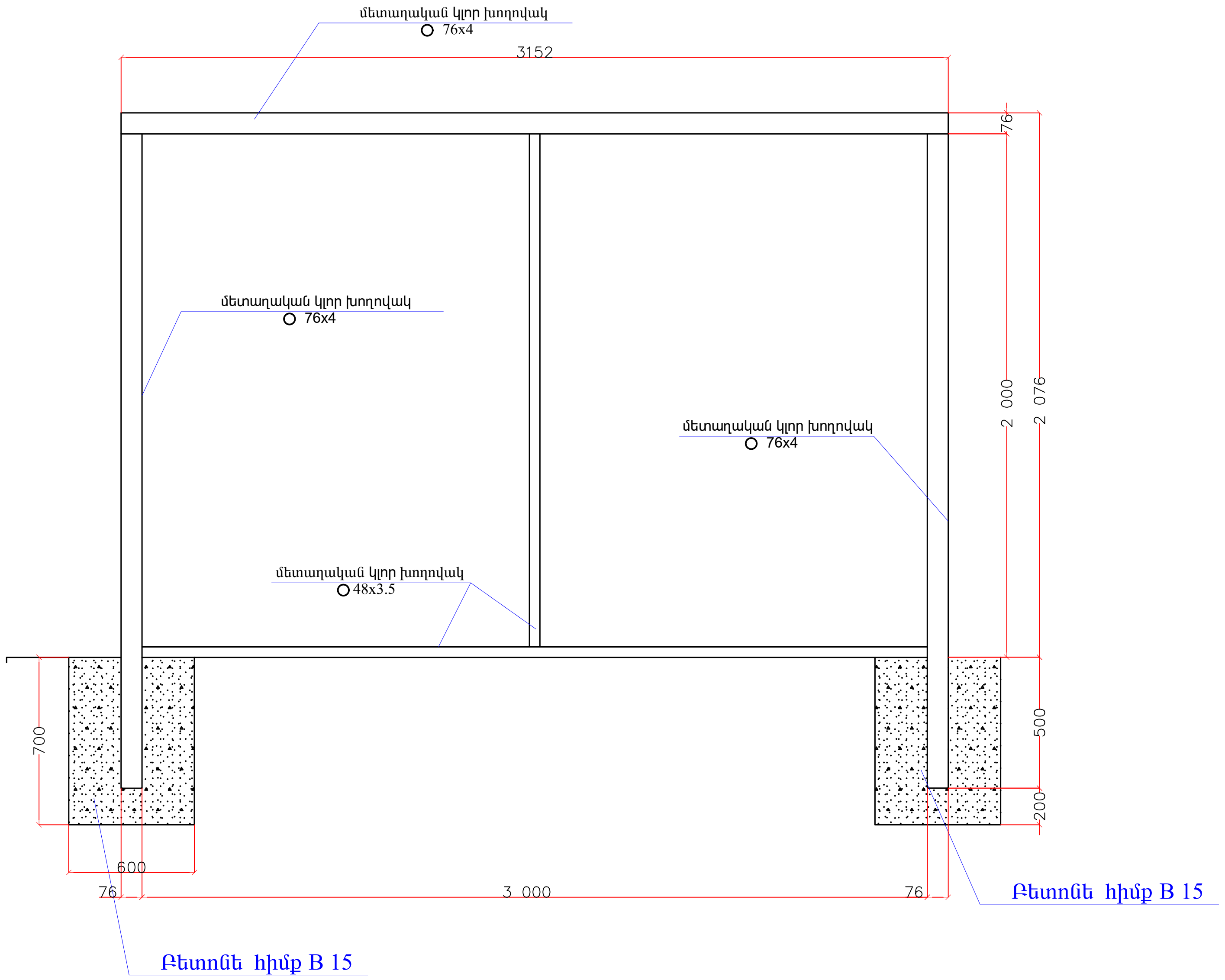

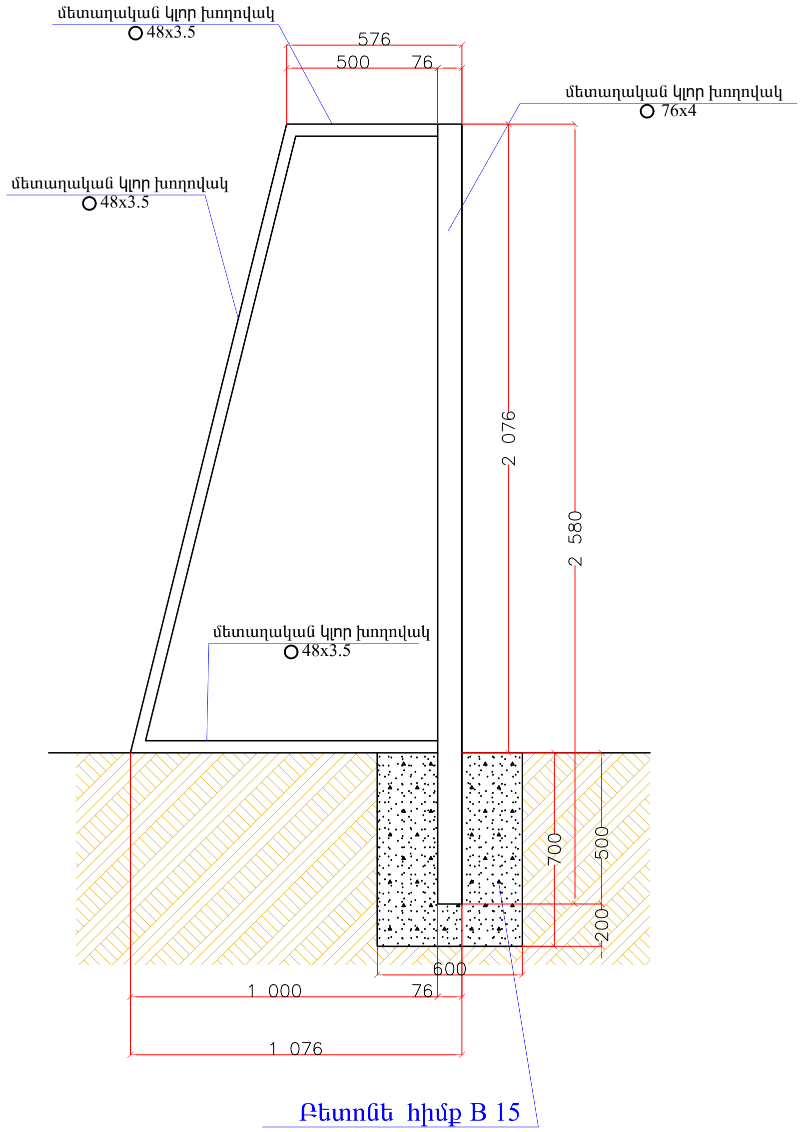

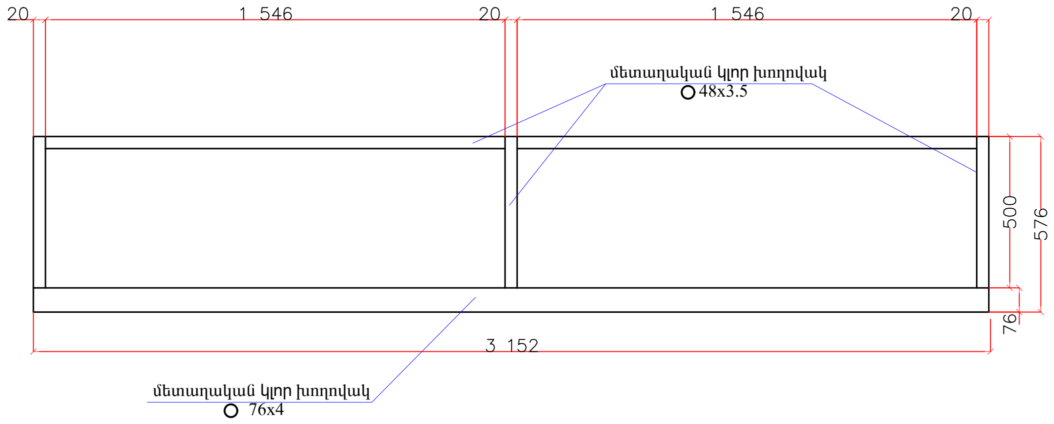

ԾԱՆՈԹՈՒԹՅՈՒՆ

Ֆուտբոլի դարպասի իրականացումը կատարել համաձայն հետևյալ նորմատիվային փաստաթղթերի՝

- Մետաղական կլոր խողովակներ -ГОСТ 8732-78 "Трубы стальные бесшовные горячдеормированные"
- Բետոնե հիմք B15 դասի բետոնից - ГОСТ 26633-2015 "Бетины тяжелые и мелкозернистые", Технические условия.

НԱԽԱԳԾԱՅԻՆ ԸՆԿԵՐՈՒԹՅՈՒՆ՝

«ԱՄԵԼԻ» ՍՊԸ
"AMELI" LLC

ՆԱԽԱԳԾԻ ՀԱՍՑԵ՝

ՀՀ, Արագածոտնի մարզի
Թալին համայնքի Դավթաշեն
բնակավայրում հանգստի
գոտու կառուցման աշխատանքներ

ՆԱԽԱԳԾԻ ԱՆՎԱՆՈՒՄԸ՝

ՖՈՒՏԲՈԼԻ ԴԱՐՊԱՍ
ՀԱՆԳՈՒՅՑ

ԹԵՐԹ՝	ԹԵՐԹԵՐ՝	ՄԱՍՇՏԱԲ՝
8	13	1:125

ՏՆՕՐԵՆ՝	Ա.ԴԱՎԹՅԱՆ	[signature]
ՆԱԽԱԳԾՈՂ՝	Ա. ԹԱԴԵՎՈՍՅԱՆ	[signature]
ՍՏՈՒԳԵՑ՝	Ա.ԴԱՎԹՅԱՆ	[signature]

ՄԵՏԱՂԱԿԱՆ ՑԱՆԿԱՊԱՏԻ ԴՐՎԱԳ
H=2.0Մ/ԲԵՏՈՆԻԵ ՀԻՄՔԻ ՎՐԱ/

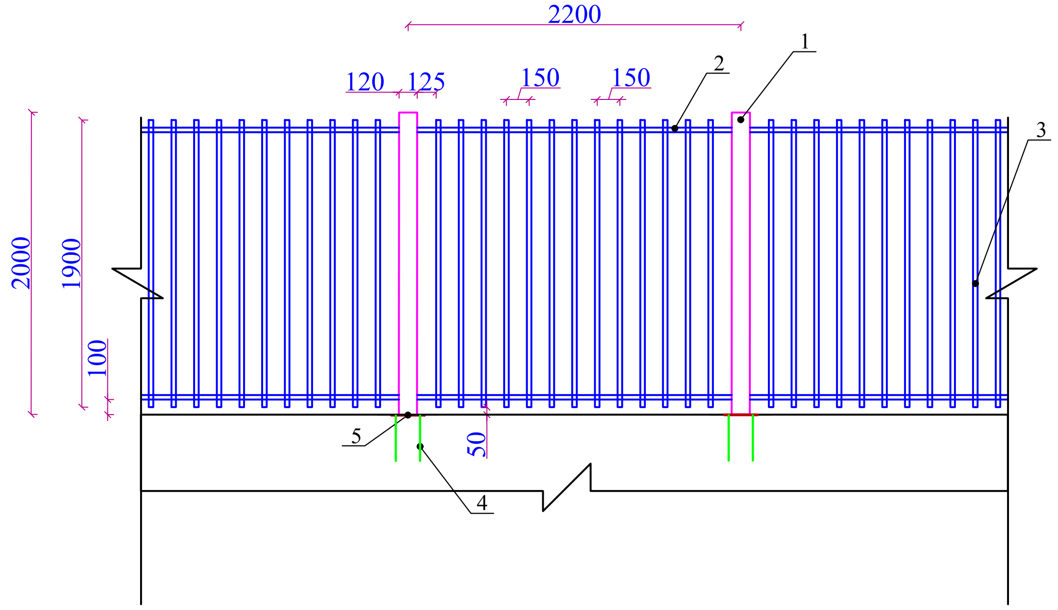

ՏԵՍՔԸ ՎԵՐԵՎԻՑ

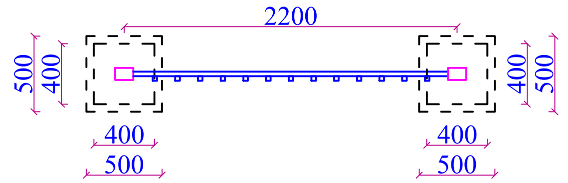

ՄԵՏԱՂԱԿԱՆ ՑԱՆԿԱՊԱՏԻ ԴՐՎԱԳ H=2.0Մ

2.0 Մ ՑԱՆԿԱՊԱՏԻ ՆՅՈՒԹԱԾԱԽՍԻ ՄԱՍՆԱԳԻՐ ՄԵԿ ԷԼԵՄԵՆՏԻ ՀԱՄԱՐ

ԴԻՐՔ	ՆՇԱՆԱԿՈՒՄԸ	ԱՆՎԱՆՈՒՄԸ	ՔԱՆ., ՀԱՏ	1 ԳՄ-Ի ՔԱՇԸ, ԿԳ	ԸՆԴ. ՔԱՇԸ, ԿԳ
1	ГОСТ 8645-68	□120x80x4 մմ - L=2000մմ+ /5% թափոն/	2	11.98	50.32
2	ГОСТ 8639-82	□30x30x2 մմ - L=2080մմ+ /5% թափոն/	2	1.75	7.65
3	ГОСТ 8639-82	□30x30x2 մմ - L=1400մմ+ /5% թափոն/	13	1.75	45.39
4	ГОСТ 5781-82	Φ12AIII - L=300մմ+ /5% թափոն/	8	0.888	2.24
5	ГОСТ 103-2006	-5x180 մմ - L=220մմ+ /5% թափոն/	2	1.64 կգ հատը	3.28
6		Ընդամենը, կգ մետաղ			108.88

ԾԱՆՈԹՈՒԹՅՈՒՆ
1.Եռակցումը կատարել Э-46 (ГОСТ 9467-75) մակնիշի էլեկտրոդներով
2.Բոլոր չափերը տրված են մմ-ով

ՄԵՏԱՂԱԿԱՆ ՑԱՆԿԱՊԱՏԻ ԴՐՎԱԳ H=2.0Մ

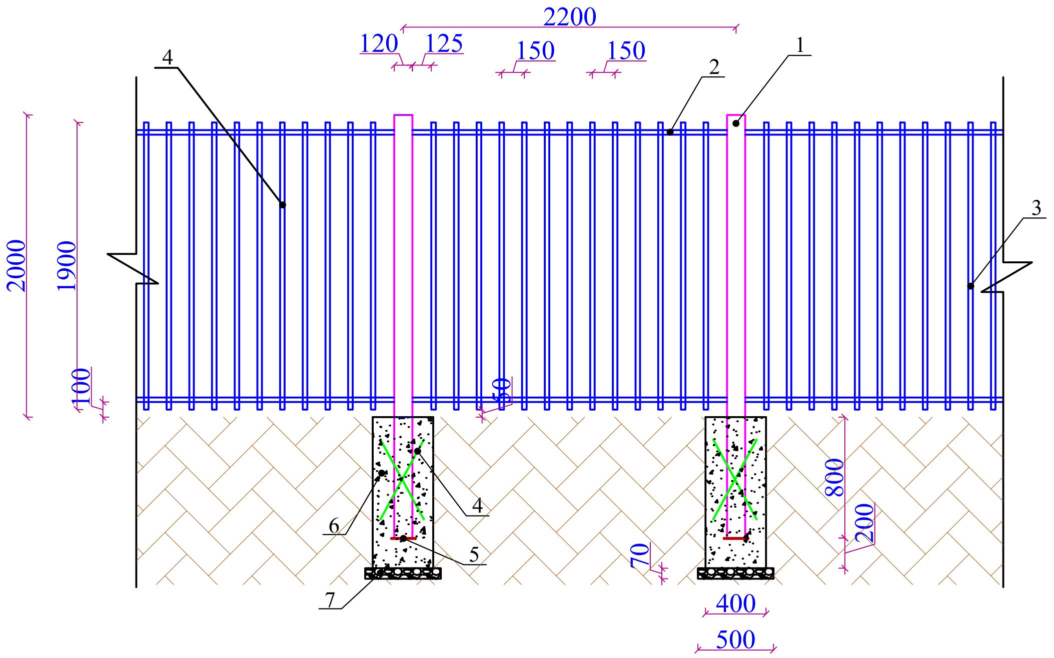

2.0 Մ ՑԱՆԿԱՊԱՏԻ ՆՅՈՒԹԱԾԱԽՍԻ ՄԱՍՆԱԳԻՐ ՄԵԿ ԷԼԵՄԵՆՏԻ ՀԱՄԱՐ

ԴԻՐՔ	ՆՇԱՆԱԿՈՒՄԸ	ԱՆՎԱՆՈՒՄԸ	ՔԱՆ., ՀԱՏ	1 ԳՄ-Ի ՔԱՇԸ, ԿԳ	ԸՆԴ. ՔԱՇԸ, ԿԳ
1	ГОСТ 8645-68	□120x80x4 մմ - L=2800մմ+ /5% թափոն/	2	11.98	70.44
2	ГОСТ 8639-82	□30x30x2 մմ - L=2080մմ+ /5% թափոն/	2	1.75	7.65
3	ГОСТ 8639-82	□30x30x2 մմ - L=1900մմ+ /5% թափոն/	13	1.75	45.39
4	ГОСТ 5781-82	Φ12AIII - L= 600մմ+/5% թափոն/	4	0.888	2.24
5	ГОСТ 103-2006	-5x100 մմ - L=100մմ+ /5% թափոն/	2	0.4 կգ հատը	0.84
6	Բետոն B20 դասի - 0.32 $մ^3$				
7	Խճի նախապատրաստական շերտ - 0.035 $մ^3$				
8	Ընդամենը, կգ մետաղ				126.56

ՆԱԽԱԳԾԱՅԻՆ ԸՆԿԵՐՈՒԹՅՈՒՆ՝		
«ԱՄԵԼԻ» ՍՊԸ "AMELI" LLC		
ՆԱԽԱԳԾԻ ՀԱՍՑԵ՝		
ՀՀ, Արագածոտնի մարզի Թալին համայնքի Դավթաշեն բնակավայրում հանգստի գոտու կառուցման աշխատանքներ		
ՆԱԽԱԳԾԻ ԱՆՎԱՆՈՒՄԸ՝		
ՄԵՏԱՂԱԿԱՆ ՑԱՆԿԱՊԱՏԻ ԴՐՎԱԳ H=2.0Մ, ՆՅՈՒԹԱԾԱԽՍԻ ՄԱՍՆԱԳԻՐ		
ԹԵՐԹ՝	ԹԵՐԹԵՐ՝	ՄԱՍՇՏԱԲ՝
9	13	1:50
ՏՆՕՐԵՆ՝	Ա.ԴԱՎԹՅԱՆ	
ՆԱԽԱԳԾՈՂ՝	Ա. ԹԱԴԵՎՈՍՅԱՆ	
ՍՏՈՒԳԵՑ՝	Ա.ԴԱՎԹՅԱՆ	

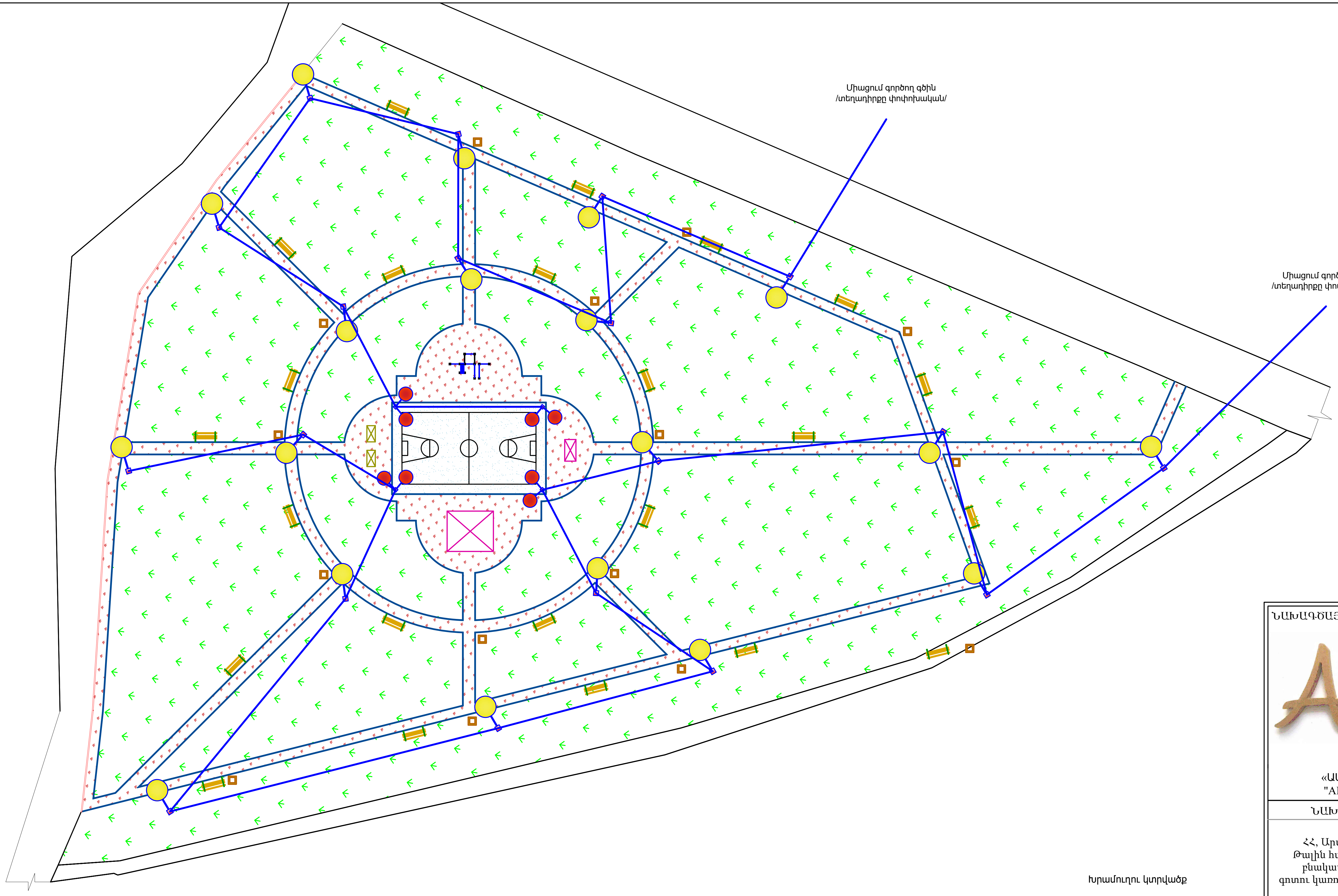

Խրամուղու կտրվածք

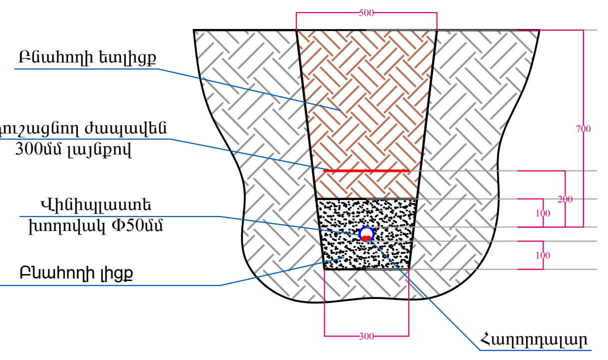

ՊԱՅՄԱՆԱԿԱՆ ՆՇԱՆՆԵՐ:

- Նոր 4մ-անոց լուսատուներ
- Նոր տեղադրվող 6.0մ-անոց լուսավորության հենասյուն /երկճյուղ/
- Նոր տեղադրվող մետաղական բաժանիչ տուփ 200*200մմ չափսերով /ավտոմատ անջատիչներով /40Ա-1 հատ//25Ա-1 հատ/-միաֆազ /տեղադիրքը կորոշվի շինարարական աշխատանքների ընթացքում/

Շինարարական աշխատանքները շահագործման հանձնելուց հետո, կապալառու ընկերությունը պարտավոր է իրականացնել երաշխիքային սպասարկում 3 տարի ժամկետով/մալուխներ,բաժանիչ տուփեր, ավտոմատ անջատիչներ/ իսկ LED լուսատուների մասով 5 տարի:

Ստորգետնյա մալուխի մոնտաժման ժամանակ/հողի տակից մինչև բաժանիչ տուփ մտնող հատված/ օգտագործել ծալքավոր գոֆռե խողովակ/հաստ պատերով և հրապաշտպան/չայրվող//-մոնտաժումից առաջ տեղյակ պահել տվյալ համայնքի Երքաղլույսի պետին/

ՆԱԽԱԳԾԱՅԻՆ ԸՆԿԵՐՈՒԹՅՈՒՆ՝

«ԱՄԵԼԻ» ՍՊԸ
"AMELI" LLC

ՆԱԽԱԳԾԻ ՀԱՍՑԵ՝

ՀՀ, Արագածոտնի մարզի Թալին համայնքի Դավթաշեն բնակավայրում հանգստի գոտու կառուցման աշխատանքներ

ՆԱԽԱԳԾԻ ԱՆՎԱՆՈՒՄԸ՝

ԲԱՐԵԿԱՐԳՄԱՆ ԱՇԽԱՏԱՆՔՆԵՐԻ ՀԱՏԱԿԱԳԻԾ /ՉԱՓԱԳՐՈՒԹՅՈՒՆ/

ԹԵՐԹ՝	ԹԵՐԹԵՐ՝	ՄԱՍՇՏԱԲ՝
10	13	1:100

ՏՆՕՐԵՆ՝	Ա.ԴԱՎԹՅԱՆ	
ՆԱԽԱԳԾՈՂ՝	Ա. ԹԱԴԵՎՈՍՅԱՆ	
ՍՏՈՒԳԵՑ՝	Ա.ԴԱՎԹՅԱՆ	

ԼՈՒՍԱՎՈՐՈՒԹՅԱՆ ԴԵԿՈՐԱՏԻՎ ՅԵՆԱՍՅԱՆ ԸՆԴՅԱՆՈՒՐ ՏԵՍՔԸ
/հիմքի պաշտպանիչ բետոնը պայմանականորեն ցույց տրված չէ/
Մ 1:25

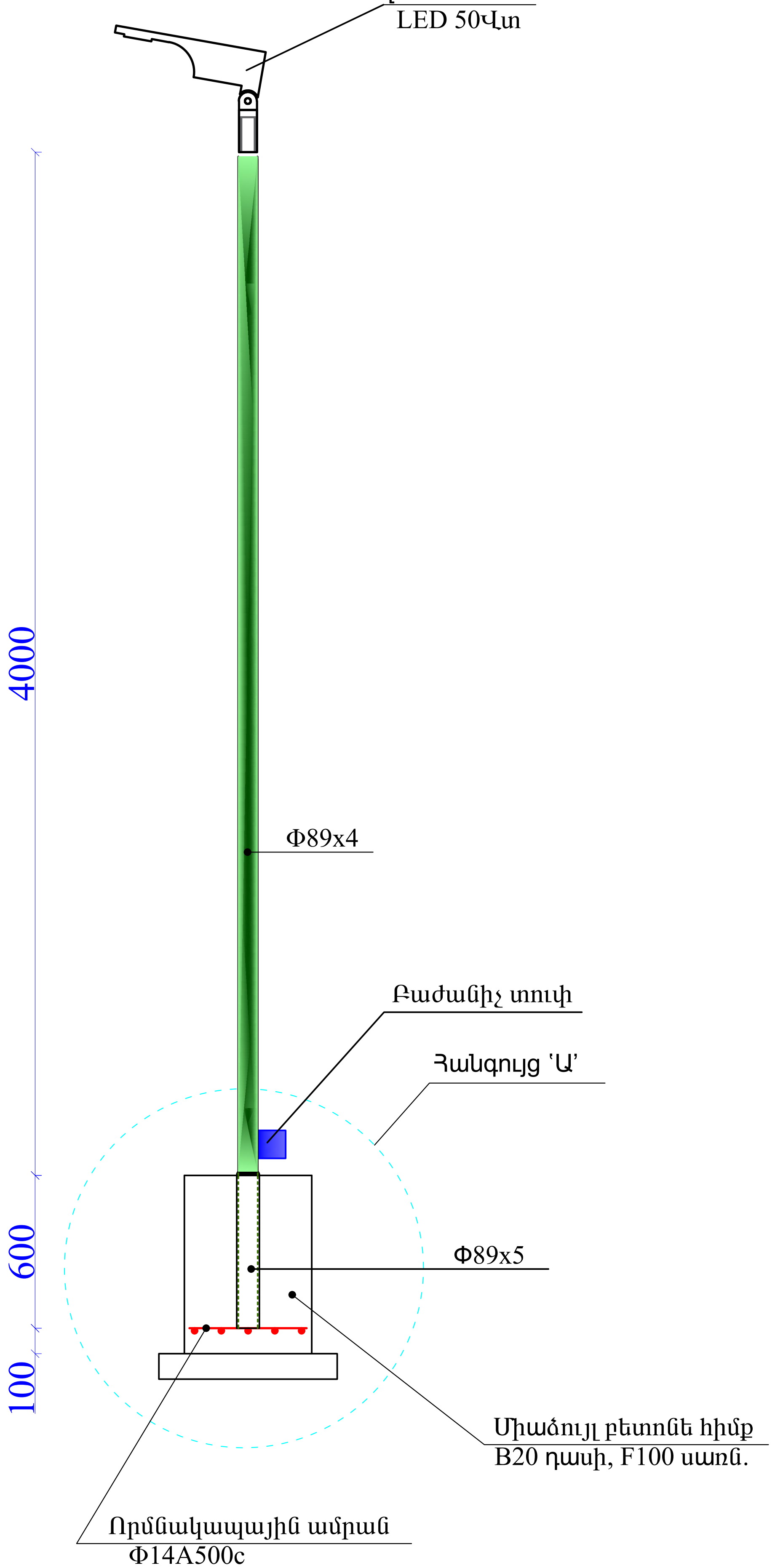

ՀՀ	ԱՇԽԱՏԱՆՔԻ ԱՆՎԱՆՈՒՄԸ	ՉԱՓ. ՄԻԱՎ.	ՔԱՆԱԿ
1	Փոսրակի մշակում ձեռքով	խմ	0.650
2	Խճային հիմնատակի տեղադրում, տոփանում, h=10սմ	խմ	0.049
3	Միաձույլ բետոնե հիմքի իրականացում, B20 դասի	խմ	0.15
4	Բետոնե հիմքի ջրամեկուսացում տաք հեղուկ բիտումով	քմ	1.50
5	Որմնակապային ամրանի տեղադրում, Φ14A500c, 4.60 գմ	տն	0.006
6	Հիմնամասի խողովակի մոնտաժում Φ102x4 մմ, 0.6 գմ	հատ	1
7	Հենասյան մոնտաժում Φ89x4 մմ	գմ	4.6
8	LED 50Վտ /110LW/ /2200 kelvin light/ 5 տարի երաշխիք, 30000 աշխ/ժամ	հատ	1
9	Մալուխ АВВГ 2x2.5մմ2	գմ	5.8
10	Մեկուսիչ ճենապակե	հատ	1
11	Հողանցման էլեկտրոդ L50x50x3մմ, L=2.0մ	հատ	1
12	Հողանցման շերտապողպատ 40x3մմ, L=6.0մ	հատ	1
13	Բաժանիչ տուփ /մետաղական 100*100մմ/	հատ	1
14	Ավտոմատ անջատիչ/միաֆազ 10Ա/ ամուր տեղադրել բաժանիչ տուփի մեջ	հատ	1
15	Լուսատուների լիցքավորում հաղորդալարերով	հատ	1
16	Կրանշտեյն, 2 հատ	կգ	1.25
17	Հենասյան ներկում	քմ	1.25
18	Բնահողի հակադարձ լիցք ձեռքով	խմ	0.451
19	Ավելորդ բնահողի բարձում ա/ինքնաթափեր, տեղափոխում	խմ	0.199

ՈՐՄՆԱԿԱՊԱՅԻՆ ԱՄՐԱՆ
Մ 1:10

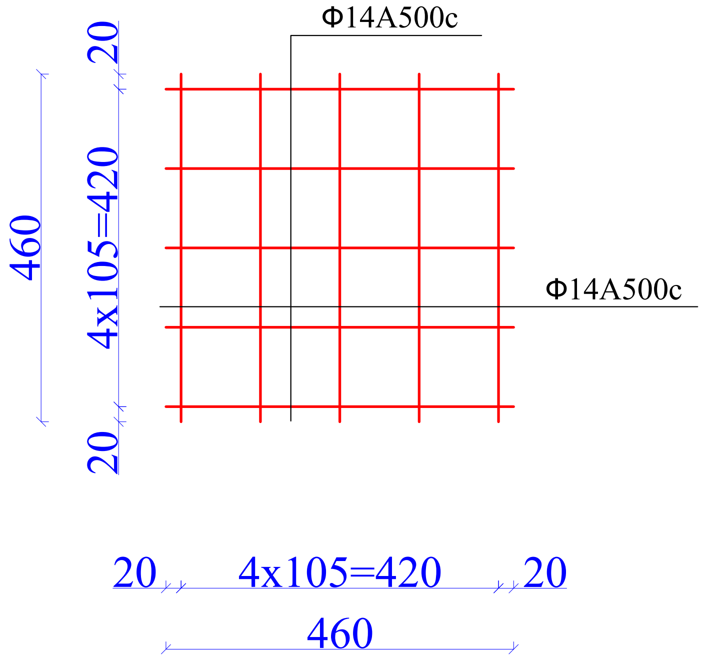

ՆԱԽԱԳԾԱՅԻՆ ԸՆԿԵՐՈՒԹՅՈՒՆ՝		
«ԱՄԵԼԻ» ՍՊԸ "AMELI" LLC		
ՆԱԽԱԳԾԻ ՀԱՍՑԵ՝		
ՀՀ, Արագածոտնի մարզի Թալին համայնքի Դավթաշեն բնակավայրում հանգստի գոտու կառուցման աշխատանքներ		
ՆԱԽԱԳԾԻ ԱՆՎԱՆՈՒՄԸ՝		
ԼՈՒՍԱՎՈՐՈՒԹՅԱՆ ԴԵԿՈՐԱՏԻՎ ՅԵՆԱՍՅՈՒՆ		
ԹԵՐԹ՝	ԹԵՐԹԵՐ՝	ՄԱՍՇՏԱԲ՝
11	13	1:100
ՏՆՕՐԵՆ՝	Ա.ԴԱՎԹՅԱՆ	[signature]
ՆԱԽԱԳԾՈՂ՝	Ա. ԹԱԴԵՎՈՍՅԱՆ	[signature]
ՍՏՈՒԳԵՑ՝	Ա.ԴԱՎԹՅԱՆ	[signature]

Լուսավորության երկեղջյուր բարձակով հենասյան ընդհանուր տեսքը

(հիմքի պաշտպանիչ բետոնը ցույց տված չէ)

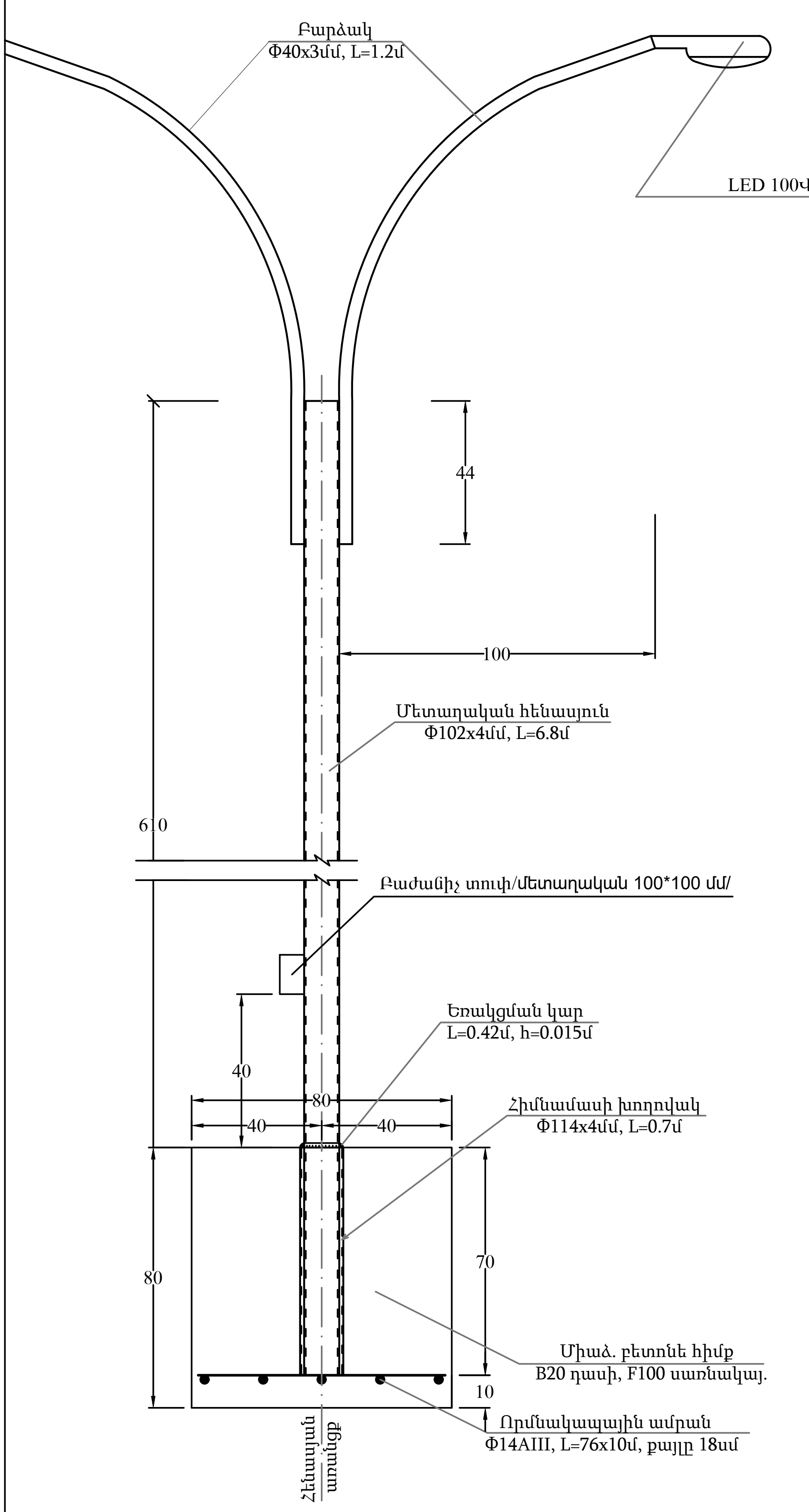

Հիմքի և փոսորակի կտրվածքը

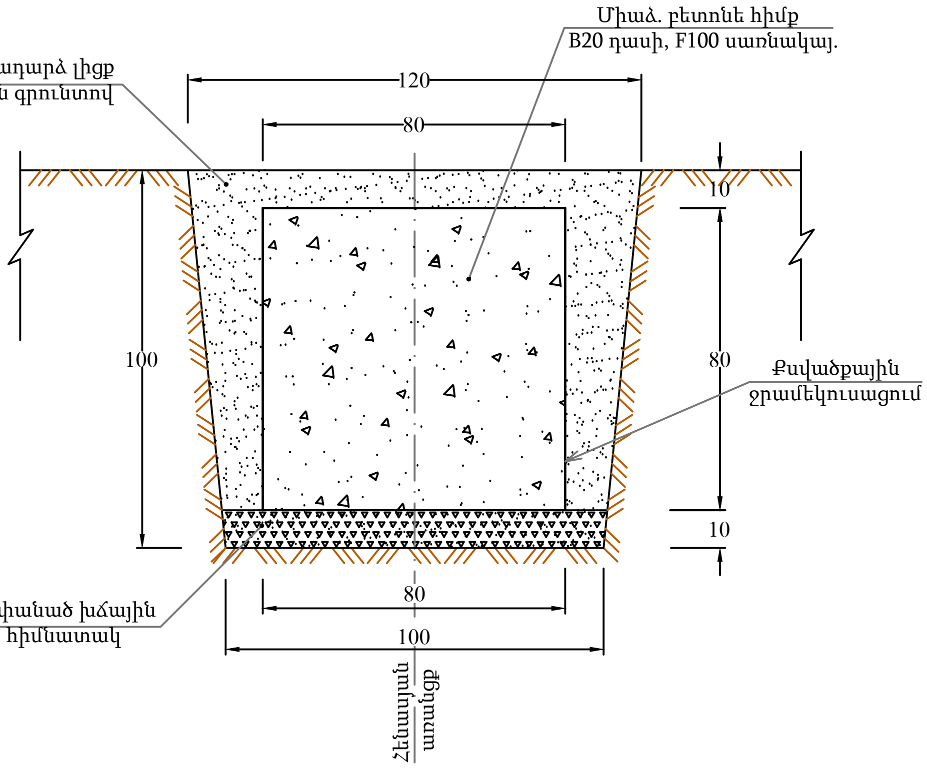

Որմնակապային ամրան

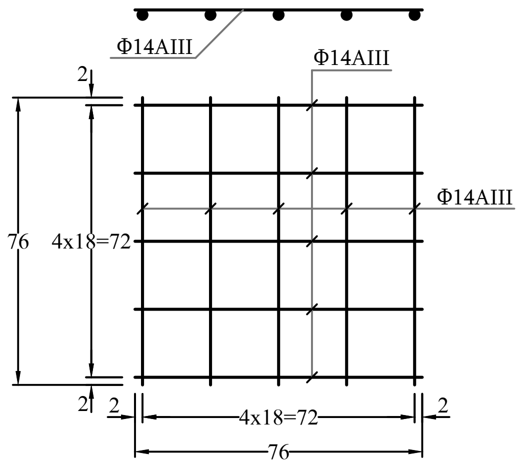

Հատակագիծ

(հիմքը ցույց տված չէ)

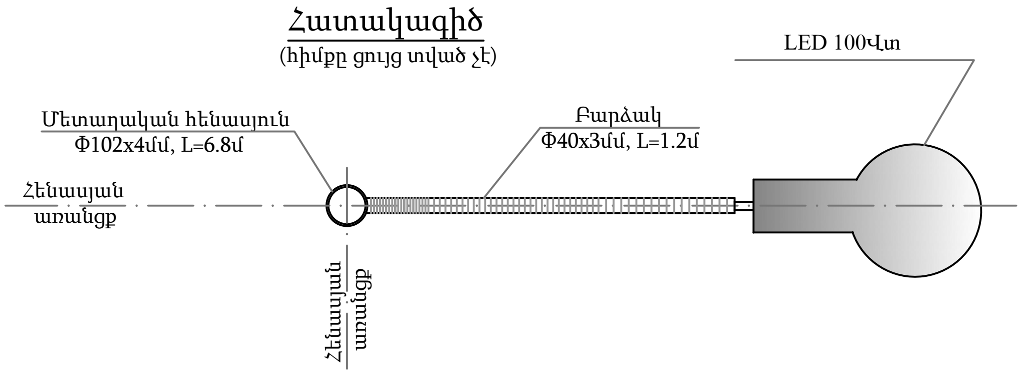

Ծանոթություն

1. Գծագրում տրված է արտաքին լուսավորության միաեղջյուր հենասյան տիպային գծագիրը:
2. Հենասյան հիմքը իրականացվում է B20դասի և F100 սառնակայունությամբ ծանր բետոնից:
3. Հիմքի գրունտի հետ շփվող մակերեսները ջրամեկուսավում է տաք հեղուկ բիտումով:
4. Որմնակապային ամրանները նախատեսված են պարբերական պրոֆիլի Φ14AIII դասի՝ միմյանց միացվում են եռակցման միջոցով, այնուհետև հիմնամասի պողպատե խողովակին Φ114x4մմ, L=0.7մ:
5. Լուսավորության հենասյան կրող խողովակը իրենից ներկայացնում է Φ102x4մմ, L=6.8մ:
6. Հիմքի բետոնի ամրանալուց հետո հենասյունը ինքնագնաց սլաքավոր ամբարձիչով մոնտաժվում է հիմնամասի խողովակի մեջ և եռակցվում դրան:
7.Չափերը տված են «սմ»-ով:

Մեկ երկեղջյուր բարձակով հենասյան տեղադրման հիմնական աշխատանքների ծավալները

Հ/հ	Աշխատանքի անվանումը	Չափի միավ.	Քանակ
1.	Փոսորակի փորում ձեռքով:	$մ^3$	1.21
2.	Խճային հիմնատակի տեղադրում և տոփանում h=10սմ:	$մ^3$	0.1
3.	Միաձ. բետոնե հիմքի տեղադրում, B20 դասի:	$մ^3$	0.512
4.	Բետոնե հիմքի ջրամեկուսացում տաք հեղուկ բիտումով:	$մ^2$	3.2
5.	Որմնակապային ամրանի տեղադրում Φ14AIII, l=7.6մ, m=9.18կգ:	հատ	1
6.	Հիմնամասի խողովակի մոնտաժում՝ Φ114x4մմ, L=0.7մ:	հատ	1
7.	Հենասյան մոնտաժում Φ102x4մմ, L=6.8մ:	հատ	1
8.	Բարձակ Φ40x3մմ, L=1.2մ:	հատ	2
9.	LED 100Վտ /140LW/ /2200 kelvin light/ 5 տարի երաշխիք, 30000 աշխ/ժամ	հատ	2
10.	Մալուխ АВВГ 2x2.5մմ2	գմ	9.6
11.	Հողանցման էլեկտրոդ 50x50x5մմ, L=2մ, m=7.54կգ:	հատ	1
12.	Հողանցման շերտապողպատ 40x3մմ, L=8մ, m=7.54կգ:	հատ	1
13.	Բաժանիչ տուփ /մետաղական 100*100մմ/	հատ	1
14.	Ավտոմատ անջատիչ/միաֆազ 10Ա/	հատ	1
15.	Հենասյան ներկում:	$մ^2$	2.68
16.	Գրունտի հակադարձ լիցք ձեռքով:	$մ^3$	0.6
17.	Ավելորդ գրունտի կուտակում, բարձում ինքնաթափ և տեղափոխում լցակույտ:	$մ^3$	0.61

«ԱՄԵԼ» ՍՊԸ
"AMEL" LLC

Թերթ՝ 12 Թերթեր՝ 13 Մասշտաբ 1:200

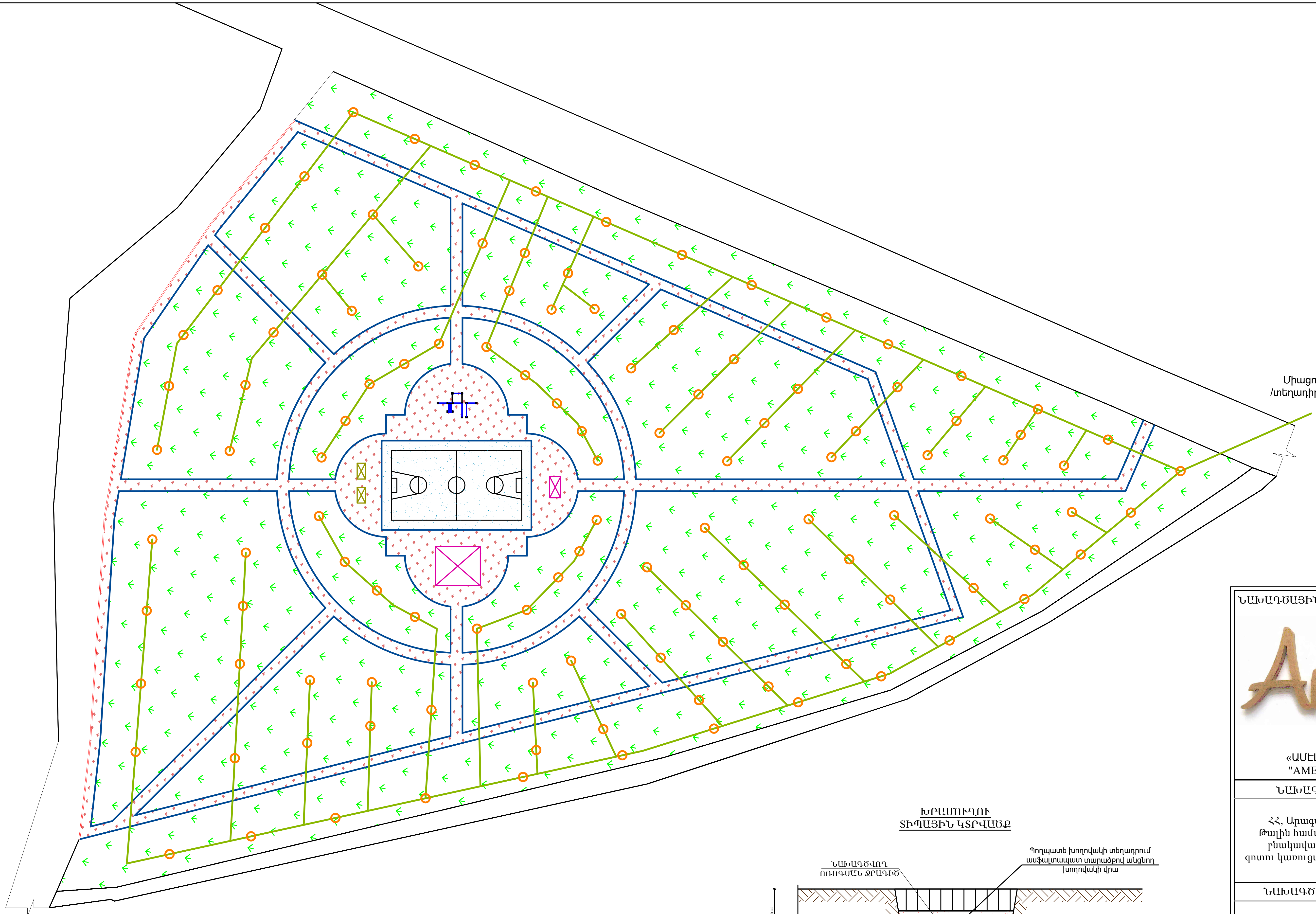

Ջրցան ցնցուղ

ԽՐԱՄՈՒՂՈՒ
ՏԻՊԱՅԻՆ ԿՏՐՎԱԾՔ

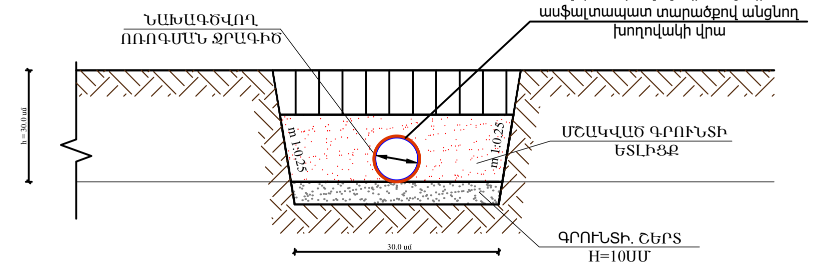

ՆԱԽԱԳԾԱՅԻՆ ԸՆԿԵՐՈՒԹՅՈՒՆ՝

«ԱՄԵԼԻ» ՍՊԸ
"AMELI" LLC

ՆԱԽԱԳԾԻ ՀԱՍՑԵ՝

ՀՀ, Արագածոտնի մարզի
Թալին համայնքի Դավթաշեն
բնակավայրում հանգստի
գոտու կառուցման աշխատանքներ

ՆԱԽԱԳԾԻ ԱՆՎԱՆՈՒՄԸ՝

ՈՌՈԳՈՒՄ

ԹԵՐԹ՝	ԹԵՐԹԵՐ՝	ՄԱՍՇՏԱԲ՝
13	13	1:100

ՏՆՕՐԵՆ՝	Ա.ԴԱՎԹՅԱՆ	[signature]
ՆԱԽԱԳԾՈՂ՝	Ա. ԹԱԴԵՎՈՍՅԱՆ	[signature]
ՍՏՈՒԳԵՑ՝	Ա.ԴԱՎԹՅԱՆ	[signature]